DACIA

STRIKER

HYBRID

Disponibilă și în versiune cu alimentare dual benzină și GPL.

MODERN FĂRĂ COMPROMISURI

Cu profilul său dinamic, combinat cu o parte frontală verticală și o gardă la sol ridicată de până la 200 mm, Dacia Striker sparge tiparele și redefinește segmentul din care face parte. Noile culori Frost Green și Cosmic Blue, puse în valoare de detaliile Starkle®, îi accentuează aspectul contemporan și distinctiv.



Atât în partea frontală, cât și în spate, semnătura luminoasă în formă de „T" o diferențiază instantaneu. Durabilitatea se regăsește în fiecare detaliu: pasajele roților, pragurile laterale și barele de protecție față și spate sunt realizate din Starkle®, un material derivat din materiale reciclate. Jantele din aliaj, disponibile până la dimensiunea de 19"(1), cu finisaj diamantat, completează un design care îmbină eleganța cu robustețea.



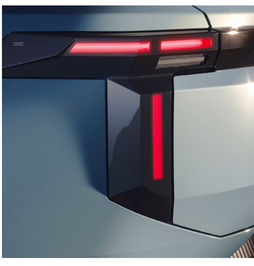

Semnatură luminoasă față și spate în forma literei T



Detalii – Priză de aer tip snorkel



Jante din aliaj de 19"(1), cu finisaj diamantat

Linia alungită a plafonului, prelungită printr-un spoiler, accentuează eleganța și fluiditatea siluetei. Barele de plafon integrate perfect în designul caroseriei și plafonul panoramic contribuie la aspectul rafinat, optimizând în același timp aerodinamica.



Eleron

(1) Opțional.

CONCEPUTĂ PENTRU CONFORTUL TĂU DE ZI CU ZI

În armonie cu designul exterior, interiorul Dacia Striker pune accent pe spațiu și luminozitate. Planșa de bord, structurată pe mai multe niveluri, combină elemente din material textil cu inserții realizate din materiale reciclate, creând o continuitate vizuală și sporind senzația de protecție și calitatea percepută.



În fața șoferului, ecranul de bord LightVisio de 7", cu efectul său unic de oglindire, afișează informațiile de rulare cu o claritate optimă, reducând în același timp oboseala ochilor. Ecranul multimedia tactil de 10,1", intuitiv și conectat, oferă o navigare fluidă și permite personalizarea informațiilor utile pentru șofer.



Noul ecran de bord LightVisio de 7"

Atât scaunele din față, cât și cele din spate sunt proiectate ergonomic pentru a asigura un nivel ridicat de confort în timpul călătoriilor. Scaunul șoferului cu reglaj electric parțial permite ajustarea ușoară a poziției. Tapițeria din material Microcloud și material textil plastifiat, completată de cusături decorative, contribuie la crearea unei atmosfere elegante și primitoare.

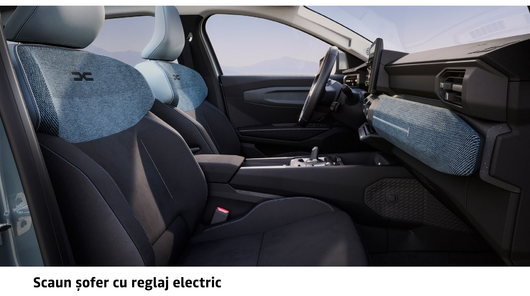

Scaun șofer cu reglaj electric

Atenția acordată detaliilor este evidențiată de cusăturile decorative în zigzag de pe planșa de bord, reluate și la nivelul tapițeriei pentru a crea o armonie vizuală subtilă și coerentă.



Finisaje cu cusături decorative în zigzag

NOI ORIZONTURI

Cu plafonul panoramic fix de 1,2 m x 0,8 m (suprafața interioară de 0,94 m²), Dacia Striker deschide noi orizonturi pentru toți ocupanții. Lumina naturală amplifică senzația de spațiu, asigurând în același timp un confort termic optim datorită unui filtru care blochează până la 99% din razele UV. Acesta reduce eficient căldura solară pe timpul verii și contribuie la păstrarea căldurii în habitaclu pe timpul iernii.



La bord, confortul acustic creează un mediu ideal pentru relaxare și evadare din cotidian. Sistemul audio Arkamys® 3D cu șase difuzoare oferă o experiență sonoră captivantă, pentru un confort auditiv la cel mai înalt nivel.

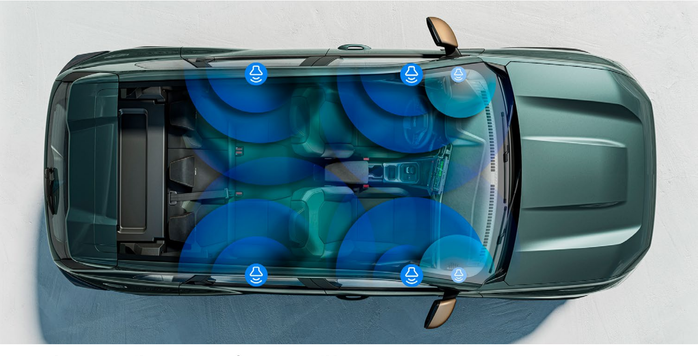

Sistem audio Arkamys® 3D cu 6 difuzoare

Cu cele cinci locuri de dimensiuni normale și spațiul de 234 mm pentru genunchii pasagerilor din spate, Dacia Striker oferă confort tuturor ocupanților. Atât scaunele din față, cât și cele din spate au o formă ergonomică și oferă un spațiu generos, fiind concepute pentru confortul fiecărui pasager.



5 locuri de dimensiuni normale și spațiu generos pentru picioare

PRACTICĂ ȘI INGENIOASĂ

Conceput pentru a răspunde tuturor nevoilor de utilizare, interiorul oferă numeroase soluții de depozitare, cu un volum total de până la 31 de litri. Integrate discret în habitaclu și în portbagaj, până la 9 puncte de fixare YouClip® oferă opțiuni practice și versatile pentru agățarea, amplasarea sau depozitarea accesoriilor de zi cu zi.



În partea din față, consola centrală înaltă oferă spații de depozitare generoase și versatile, inclusiv un compartiment de dimensiuni mari situat sub cotieră. Suporturile pentru pahare, compatibile cu sistemul YouClip® și repoziționabile, pot fi adaptate în funcție de nevoile fiecărui utilizator. Pasajul integrat pentru cabluri și prizele USB-C amplasate pe planșa de bord facilitează conectivitatea, în timp ce racleta de gheață integrată este întotdeauna la îndemâna șoferului.



Pasaj integrat pentru cabluri



Racletă de gheață integrată pe partea șoferului

În partea din spate, amenajarea este gândită pentru confortul tuturor pasagerilor, incluzând o cotieră care poate găzdui jucării pentru copii, obiecte de uz curent sau pahare. Buzunarele de pe spătarele scaunelor față, împreună cu cele patru puncte de fixare YouClip®, completează acest ansamblu și sporesc caracterul practic al interiorului.

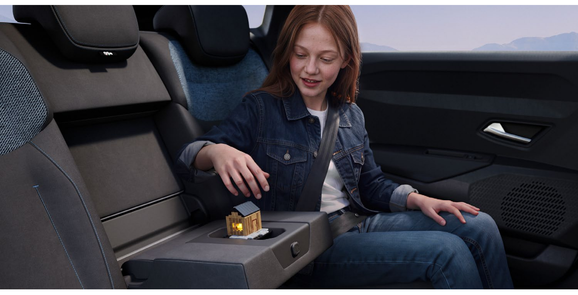

Cotieră multifuncțională

UN PORTBAGAJ GÂNDIT INTELIGENT

Conceput pentru a face viața de zi cu zi mai ușoară, portbagajul oferă un volum de încărcare de până la 600 de litri[1] și o versatilitate inteligentă. Hayonul electric cu deschidere hands-free[1] facilitează accesul, iar pragul coborât de încărcare face operațiunile de încărcare și descărcare mult mai simple. Bancheta spate rabatabilă în proporție 60/40, prevăzută cu mânere de comandă Easy Fold accesibile din portbagaj, permite adaptarea rapidă a spațiului pentru transportul chiar și al celor mai voluminoase obiecte. Podeaua dublă modulară, care poate fi împărțită în trei secțiuni, contribuie la o organizare clară și funcțională.



Ingenioasă și flexibilă, podeaua dublă poate fi transformată în separatoare verticale pentru compartimentarea spațiului. Aceasta este reversibilă, având o față acoperită cu mochetă și o față ușor de curățat, pentru o utilizare fără compromisuri. Bancheta spate, divizibilă în două secțiuni, facilitează accesul la portbagaj și se integrează perfect sub podeaua falsă, oferind acces complet și o organizare optimă.







Fiecare detaliu este conceput pentru a simplifica utilizarea: trei puncte de fixare YouClip®, două surse de iluminare[1], o priză de 12V, patru puncte de ancorare și două cârlige pentru fixarea sau agățarea obiectelor.

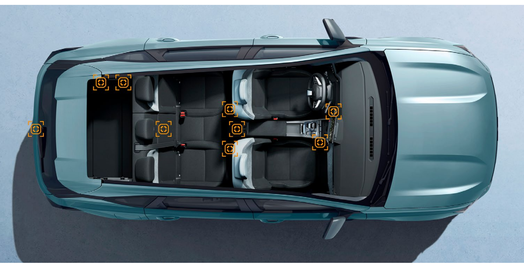

Până la 9 puncte YouClip®: 6 în habitaclu și 3 în portbagaj, plus 2 puncte suplimentare disponibile ca accesorii în spatele tetierelor

(1) În funcție de versiune.

CONFIGUREAZĂ ȘI COMANDĂ

HIBRIDUL ESTE ÎN ADN-UL SĂU

Cu motorizările sale hibride cu autoreîncărcare, tracțiune pe 2 sau 4 roți și sistemul de alimentare dual benzină/GPL, Dacia Striker oferă o autonomie extinsă, libertatea de a circula în mod electric în oraș, un consum optimizat de carburant, costuri reduse de utilizare și emisii scăzute de CO_2.

MOTOR
HYBRID 155
CU AUTOREÎNCĂRCARE

MOTOR
HYBRID 155 4X4
CU AUTOREÎNCĂRCARE

MOTOR
MILD HYBRID-G 140
GPL



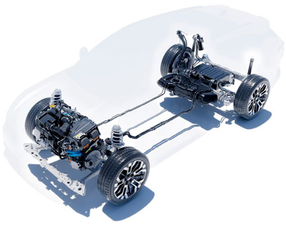

MOTOR HYBRID 155
Echipat cu tehnologie hibridă cu autoreîncărcare, oferă o autonomie de până la 1.090 km și posibilitatea de a rula până la 80% în modul electric în oraș. Permite economii de carburant de până la 40%(1). Bateria se reîncarcă automat în timpul decelerării și al frânării, asigurând o utilizare simplă și fără constrângeri.

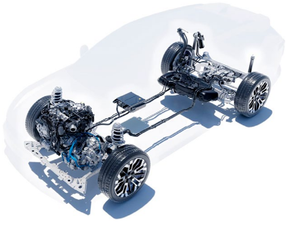

MOTOR HYBRID 150 4X4
Cei 150 CP sunt combinați cu tehnologia hibridă cu autoreîncărcare și cu un motor electric pe puntea spate, pentru o tracțiune 4x4 optimă. Cele cinci moduri de conducere (Eco, Auto, Snow, Mud / Sand, Off-road) permit adaptarea vehiculului la orice situație. Beneficiezi de o autonomie de până la 840 km și poți rula până la 60% în mod 100% electric în oraș.

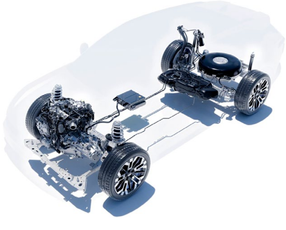

MOTOR MILD HYBRID-G 140
Sistemul dual benzină/GPL, combinat cu un motor electric, oferă o autonomie totală de până la 1.600 km. Acesta contribuie la reducerea costurilor de utilizare și la scăderea emisiilor de CO_2 cu până la 10%(2).

(1) Pe baza mediei europene. (2) Comparativ cu un motor echivalent pe benzină.

MOTORIZĂRILE PE SCURT

Informații esențiale pentru a face alegerea potrivită.

	HYBRID 155	HYBRID 150 4X4	MILD HYBRID-G 140
Sistem de propulsie/ motoare	Benzină / Electric hibrid 280 V	Benzină / Electric hibrid 48 V	Benzină / GPL / Electric hibrid 48 V
Transmisie	Automată multimodală fără ambreiaj	Automată 2WD/ 4WD	Manuală cu 6 trepte
Autonomie combinată	până la 1.090 km	până la 840 km	până la 1.600 km
Condus electric în oraș	până la 80%	până la 60%	-

CAPABILITĂȚI REALE 4X4

Datorită gărzii la sol generoase, de până la 200 mm, și protecțiilor interioare ale pasajelor roților Starkle®, versiunea 4x4 este pregătită să facă față oricărui tip de teren. Cutia de viteze cu dublu ambreiaj și 6 trepte, împreună cu padelele pentru schimbarea treptelor de viteza, montate pe volan, își adaptează răspunsul pentru a asigura o experiență de condus controlată în orice situație.



Fie că este utilizat în condițiile de zi cu zi sau pe cele mai dificile trasee, sistemul de tracțiune integrală 4x4, susținut de un motor electric amplasat pe puntea spate, oferă un nivel superior de stabilitate și control. Cele cinci moduri de conducere – Eco, Auto, Snow, Mud / Sand, Off-road – se adaptează fiecărei situații și includ funcția de control automat al coborârii în pantă, pentru o deplasare în siguranță.



Ecran care afișează informații despre modul 4x4



Selector rotativ pentru alegerea modului de rulare

CONFIGUREAZĂ ȘI COMANDĂ

O EXPERIENȚĂ MULTIMEDIA INTUITIVĂ

Cu sistemul Media Nav Live și funcția de replicare wireless a smartphone-ului, compatibilă cu Apple CarPlay® și Android Auto™, ai acces direct la aplicațiile, listele de redare și sistemul de navigație prin intermediul ecranului tactil conectat de 10,1". Toate informațiile esențiale despre condus sunt ușor de urmărit datorită noului afișaj de bord LightVisio de 7".



Rămâi conectat la automobilul tău de la distanță prin intermediul aplicației MyDacia. Folosește smartphone-ul pentru a accesa informații importante (kilometraj, autonomie etc.), pentru a localiza vehiculul sau pentru a planifica deplasările cu ușurință. Alte servicii, precum întreținerea conectată, sunt disponibile pentru a-ți simplifica activitățile de zi cu zi.

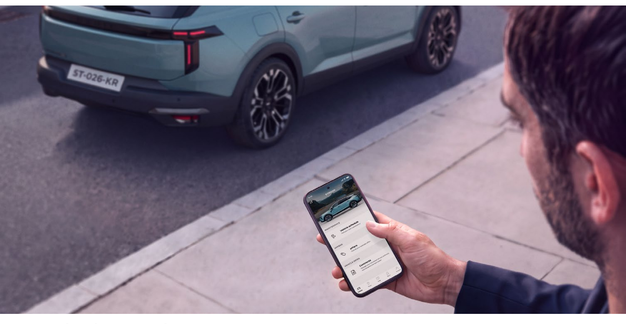

Aplicația MyDacia

Încărcătorul prin inducție de nouă generație, compatibil cu MagSafe și echipat cu un sistem de ventilație, asigură o încărcare wireless rapidă și simplă.



Încărcător prin inducție de ultimă generație

Android Auto™ este o marcă comercială a Google Inc. Apple CarPlay® este o marcă comercială a Apple Inc.

CONDUCI ÎN DEPLINĂ SIGURANȚĂ

Striker este echipat cu sisteme avansate de asistență pentru șofer, combinate cu o structură de caroserie ranforsată, pentru a oferi atât plăcerea condusului, cât și un nivel ridicat de siguranță. Cu ajutorul butonului My Safety, poți personaliza cu ușurință anumite sisteme în funcție de preferințe.

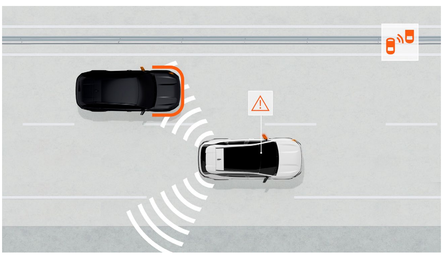

AVERTIZARE PENTRU UNGHIUL MORT
Acest sistem monitorizează zonele cu vizibilitate redusă ale șoferului și îl avertizează printr-un semnal vizual atunci când un alt vehicul sau participant la trafic se află în unghiul mort, permițând schimbarea benzii în siguranță.

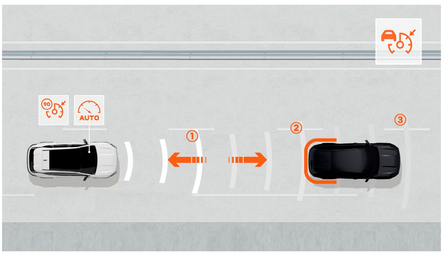

CRUISE CONTROL ADAPTIV
Sistemul ajustează automat distanța de siguranță față de vehiculul din față. Automobilul încetinește atunci când distanța devine prea mică și accelerează din nou atunci când traficul se fluidizează.



FRÂNARE AUTOMATĂ DE URGENȚĂ ACTIVĂ (AEBS)
Acest sistem contribuie la prevenirea coliziunilor frontale cu alte vehicule, pietoni sau bicicliști, atât pe drumurile drepte, cât și în intersecții. Acesta avertizează șoferul și poate frâna automat vehiculul dacă situația o impune.

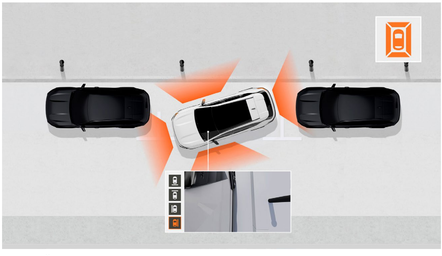

CAMERĂ MULTIVIEW
Camera Multiview oferă o vizibilitate extinsă. Aceasta furnizează imagini din față, din spate și din lateral, ajutând șoferul să identifice gropi, pietre sau alte obstacole care nu sunt întotdeauna ușor de observat și facilitând manevrele în orice situație.

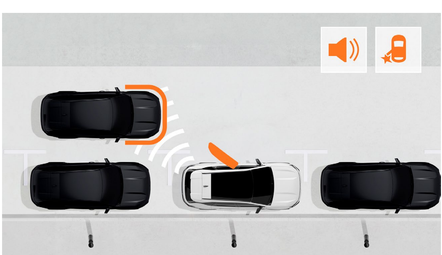

ALERTĂ PENTRU COBORÂREA ÎN SIGURANȚĂ DIN VEHICUL
Pentru a permite șoferului sau pasagerilor să deschidă portierele în condiții de siguranță atunci când vehiculul este staționat, indiferent dacă motorul este pornit sau oprit, sistemul emite avertizări vizuale și sonore dacă detectează un pericol care se apropie.

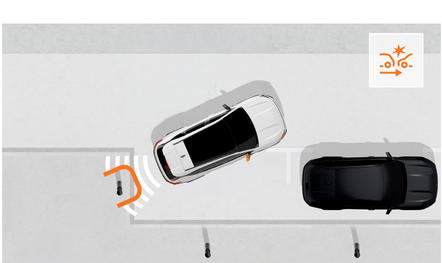

FRÂNARE AUTOMATĂ DE URGENȚĂ LA MERSUL ÎNAPOI
Acest sistem detectează obstacolele aflate în spatele vehiculului și oprește automat automobilul în cazul apariției unui pericol.

06. PALETĂ DE CULORI

FROST GREEN

COSMIC BLUE

PEARL BLACK

ARCTIC WHITE

SCHISTE GREY

CEDAR GREEN

TERRACOTTA



FROST GREEN(2)



COSMIC BLUE(2)



PEARL BLACK(2)



ARCTIC WHITE(2)



SCHISTE GREY(2)



CEDAR GREEN(2)



TERRACOTTA(2)

(1) Vopsea nemetalizată (culoare opacă). (2) Vopsea metalizată.
Fotografiile au caracter informativ și nu au valoare contractuală.

DESCARCĂ APLICAȚIA DACIA AR

essential







ECHIPAMENTE PRINCIPALE

DESIGN EXTERIOR
- Jante din oțel de 17" cu capace Kylia
- Bare de protecție în culoarea caroseriei
- Mânere exterioare negre cu aspect texturat
- Oglinzi exterioare negre cu aspect texturat
- Semnătură luminoasă LED specifică mărcii Dacia
- Bare longitudinale fixe de plafon, finisaj negru
- Faruri ECO-LED și blocuri optice spate LED
- Logo Dacia frontal și inscripționare Dacia pe partea posterioară
- Protecții exterioare Starkle® pentru uși, aripi și bare de protecție

DESIGN INTERIOR
- Inserții decorative gri oțel pentru aeratoarele bordului
- Mânere interioare negre
- Tapițerie textilă neagră
- Planșă de bord cu finisaj textil gri și negru

CONFORT
- Aer condiționat cu reglare manuală
- Tablou de bord digital LightVisio de 7"
- Media Display: sistem multimedia cu ecran tactil de 10,1", radio, replicare smartphone prin cablu USB sau wireless prin Wi-Fi, conectivitate Bluetooth®, 4 difuzoare și pachet Remote Services
- Consolă centrală joasă
- Banchetă spate rabatabilă fracționat 1/3-2/3
- Oglinzi exterioare reglabile electric și încălzite
- Geamuri electrice față și spate cu funcție impuls
- Volan reglabil pe înălțime și adâncime
- Scaun șofer reglabil pe înălțime
- 5 puncte de fixare YouClip®
- Închidere centralizată a ușilor cu telecomandă
- Direcție asistată electric
- Poliță portbagaj
- Frână de parcare manuală

SISTEME DE SIGURANȚĂ ȘI ASISTENȚĂ LA CONDUS
- 6 airbaguri: frontale, laterale și cortină
- ABS / AEBS / LKA / LDWS / DDAW / ISA / EBA / ESP / ACC(1)
- Aprindere automată a farurilor
- Mod ECO, Stop & Start și indicator pentru schimbarea treptei de viteză
- Sistem de prindere ISOFIX pentru locurile laterale din spate
- Kit de reparare a pneurilor
- Cruise Control și limitator de viteză cu comenzi pe volan
- Cameră video pentru marșarier și senzori de parcare spate

ECHIPAMENTE OPȚIONALE
- Vopsea metalizată sau opacă

(1) ABS: sistem antiblocare a roților la frânare / AEBS: sistem avansat de frânare automată de urgență cu detectarea pietonilor și bicicliștilor / LKA: asistență pentru menținerea benzii de circulație / LDWS: avertizare la părăsirea benzii de circulație / DDAW: sistem de detectare a oboselii și neatenției șoferului / ISA: asistență inteligentă pentru controlul vitezei (recunoașterea indicatoarelor rutiere și alertă de viteză) / EBA: asistență la frânarea de urgență / ESP: program electronic de stabilitate / ACC: pilot automat adaptiv.

expression







ECHIPAMENTE PRINCIPALE
expression = essential +

DESIGN EXTERIOR
- Jante din aliaj de 17" Tergan cu finisaj diamantat
- Oglinzi exterioare în nuanța Megalith Grey
- Mânere exterioare în culoarea caroseriei

DESIGN INTERIOR
- Mânere interioare gri oțel
- Tapițerie specifică expression din material textil negru și gri
- Volan cu finisaj Soft Feel

CONFORT
- Climatizare automată cu reglare pe două zone și aeratoare pentru locurile din spate
- Reglaj lombar pentru scaunul șoferului
- Oglinzi exterioare rabatabile electric
- Frână de parcare electrică
- Consolă centrală cu cotieră și spațiu de depozitare
- Senzori de ploaie

ECHIPAMENTE OPȚIONALE
- Techno Pack 1: Media Nav Live - sistem multimedia cu ecran tactil de 10,1", navigație conectată cu actualizare automată a hărților timp de 8 ani, radio, replicare smartphone prin cablu USB sau wireless prin Wi-Fi, conectivitate Bluetooth®, 6 difuzoare, sistem audio Arkamys® 3D, Dacia App Store, pachet Remote Services, încărcător wireless pentru telefon și cartelă hands-free
- Cold Pack 1 - scaune față încălzite, volan încălzit și parbriz încălzit
- Heated Pack - scaune față încălzite și volan încălzit
- City Pack 1 - senzori de parcare față și laterali, monitorizarea unghiului mort, cameră video Multi-View, frânare automată de urgență la deplasarea în marșarier, alertă de ieșire în siguranță din vehicul, alertă la traficul din spate și proiectoare de ceață
- Vopsea metalizată sau opacă

journey







ECHIPAMENTE PRINCIPALE
journey = expression +

DESIGN EXTERIOR
- Jante din aliaj de 18" Talyana cu finisaj diamantat
- Geamuri spate cu tentă de culoare

DESIGN INTERIOR
- Planșă de bord cu finisaj textil albastru și cusături decorative gri
- Inserții MicroCloud negre pentru panourile interioare ale ușilor față
- Buzunare pe spatele scaunelor față
- Tapițerie specifică Journey din material textil MicroCloud cu strat de protecție, în combinație de albastru și negru

CONFORT
- Hayon cu acționare electrică și funcție hands-free
- Card acces mâini libere
- Scaun șofer cu reglare electrică
- Scaun pasager reglabil pe înălțime (cu excepția versiunilor de 48 V)
- Reglaj lombar pentru scaunele șoferului și pasagerului față
- Volan încălzit și scaune față încălzite
- Media Nav Live: sistem multimedia cu ecran tactil de 10,1", navigație conectată cu actualizare automată a hărților timp de 8 ani, radio, replicare smartphone prin cablu USB sau wireless prin Wi-Fi, conectivitate Bluetooth®, 6 difuzoare, sistem audio Arkamys® 3D, Dacia App Store și pachet Remote Services
- Încărcător wireless pentru smartphone
- Consolă centrală cu 2 suporturi YouClip® pentru pahare, cotieră, spațiu de depozitare și sertar glisant (cu excepția versiunilor cu transmisie manuală)
- Banchetă spate cu funcție Easy Fold și cotieră
- Suport pentru smartphone
- Plasă YouClip®
- 4 puncte suplimentare de fixare YouClip® în partea din spate
- Podea modulară reversibilă a portbagajului, în trei segmente (cu excepția versiunilor 4x4)

SISTEME DE SIGURANȚĂ ȘI ASISTENȚĂ LA CONDUS
- Comutare automată între faza lungă și faza scurtă
- Proiectoare de ceață cu funcție de iluminare în viraj

ECHIPAMENTE OPȚIONALE
- Parbriz încălzit și duze încălzite pentru spălarea parbrizului
- City Pack 1 – senzori de parcare față și lateral, monitorizarea unghiului mort, cameră video Multi-View, frânare automată de urgență la deplasarea în marșarier, alertă de ieșire în siguranță din vehicul și alertă la traficul din spate
- Jante din aliaj de 19" Darsana cu finisaj diamantat
- Plafon panoramic fix
- Anvelope all-season de 18"
- Vopsea metalizată sau opacă







ECHIPAMENTE PRINCIPALE
extreme = expression +

DESIGN EXTERIOR
- Jante din aliaj de 18" Talyana cu finisaj diamantat
- Oglinzi exterioare în nuanța Copper Brown
- Trapa panoramică
- Capace centrale ale jantelor în nuanța Copper Brown
- Geamuri spate cu tentă de culoare

DESIGN INTERIOR
- Planșă de bord MicroCloud neagră cu cusături decorative Copper Brown
- Inserții MicroCloud gri pentru panourile interioare ale ușilor față
- Buzunare pe spatele scaunelor față
- Tapițerie specifică extreme din material textil MicroCloud negru și gri cu strat de protecție
- Inserții Copper Brown pentru aeratoarele de ventilație

CONFORT
- Card acces mâini libere
- Media Nav Live: sistem multimedia cu ecran tactil de 10,1", navigație conectată cu actualizare automată a hărților timp de 8 ani, radio, replicare smartphone prin cablu USB sau wireless prin Wi-Fi, conectivitate Bluetooth®, 6 difuzoare, sistem audio Arkamys® 3D, Dacia App Store și pachet Remote Services
- Consolă centrală cu 2 suporturi YouClip® pentru pahare, cotieră, spațiu de depozitare și sertar glisant (cu excepția versiunilor cu transmisie manuală)
- Scaun șofer cu reglare electrică
- Reglaj lombar pentru scaunele șoferului și pasagerului față
- Banchetă spate cu funcție Easy Fold și cotieră
- Suport pentru smartphone
- 4 puncte suplimentare de fixare YouClip® în partea din spate
- Covorașe din cauciuc pentru locurile față și spate

SISTEME DE SIGURANȚĂ ȘI ASISTENȚĂ LA CONDUS
- Comutare automată între faza lungă și faza scurtă
- Proiectoare de ceață cu funcție de iluminare în viraj
- Sistem de control al vitezei la coborârea în pantă (Hill Descent Control)

ECHIPAMENTE OPȚIONALE
- Cold Pack 1 – scaune față încălzite, volan încălzit și parbriz încălzit
- Heated Pack – scaune față încălzite și volan încălzit
- City Pack 1 – senzori de parcare față și laterali, monitorizarea unghiului mort, cameră video Multi-View, frânare automată de urgență la deplasarea în marșarier, alertă de ieșire în siguranță din vehicul și alertă la traficul din spate
- Techno Pack 2 – încărcător wireless pentru telefon și hayon cu acționare electrică și funcție hands-free
- Jante din aliaj de 19" Darsana cu finisaj diamantat
- Anvelope all-season de 18"
- Vopsea metalizată sau opacă

CONFIGUREAZĂ ȘI COMANDĂ

MENU ^



PORTBAGAJ DACIA PE BARE DE PLAFON ȘI PRAGURI LATERALE
Câștigi spațiu suplimentar de încărcare fără a face compromisuri în privința stilului. Cu o capacitate de 480 litri, cutia de plafon Dacia îmbină designul elegant, aerodinamica și funcționalitatea. Barele de plafon QuickFix se montează fără unelte și permit transportul facil al unei cutii de plafon, al suporturilor pentru biciclete sau al echipamentelor de schi. Pragurile laterale din aluminiu completează aspectul robust al vehiculului, facilitând accesul la plafon și accentuând totodată stilul său distinctiv.



PARASOLAR FILTRANT PENTRU TRAPA PANORAMICĂ
Sporește confortul la bord. Ușor de instalat, acest parasolar filtrează eficient căldura și razele solare, contribuind la menținerea unei atmosfere plăcute în habitaclu.



PROTECȚIE MODULARĂ EASYFLEX PENTRU PORTBAGAJ
Protejează eficient portbagajul cu ajutorul protecției EasyFlex. Antiderapantă și impermeabilă, aceasta se adaptează configurației banchetei spate (40/60) și se desfășoară pentru a acoperi întreaga suprafață de încărcare. Soluția ideală pentru transportul obiectelor voluminoase sau al echipamentelor care pot murdări interiorul vehiculului.



COVORAȘE TEXTILE PREMIUM DACIA ȘI PRAGURI ILUMINATE PENTRU UȘILE FAȚĂ
Protejează și pune în valoare interiorul modelului Dacia Striker pentru mulți ani. Realizate la comandă și ușor de întreținut, covorașele textile premium oferă o protecție eficientă a habitaclului datorită materialului de înaltă calitate, realizat în proporție de 76% din materiale reciclate. La fiecare deschidere a ușilor, pragurile iluminate Dacia pentru locurile din față adaugă o notă distinctă de eleganță, protejând în același timp zonele de acces ale vehiculului.



SCAUN AUTO PENTRU ANIMALE DE COMPANIE DE PÂNĂ LA 15 KG ȘI LESĂ DE SIGURANȚĂ
Asigură confortul și siguranța animalului tău de companie la fiecare călătorie. Elegant, practic și ușor de instalat, scaunul auto Dacia oferă protecție animalului și contribuie la păstrarea în bune condiții a tapițeriei vehiculului. Datorită designului său versatil, poate fi utilizat atât în timpul deplasărilor, cât și la destinație.



YOUCLIP® – GEANTĂ MULTIFUNCȚIONALĂ DE DEPOZITARE
Completează echiparea cu plasa de siguranță, care poate fi fixată în vehicul folosind punctul de ancorare al centurii de siguranță sau sistemul ISOFIX. Aceasta este la fel de practică și pentru activitățile desfășurate în aer liber.



YOUCLIP® – GEANTĂ PENTRU STICLĂ CU SISTEM DE PRINDERE
Păstrează băutura preferată mereu la îndemână, atât în timpul călătoriilor, cât și în activitățile desfășurate în aer liber. Sistemul de prindere integrat permite atașarea și transportul facil al genții de la vehicul către orice destinație. Fabricată în proporție de 70% din materiale reciclate, geanta YouClip® îmbină caracterul practic, versatilitatea și o abordare responsabilă față de mediu.



YOUCLIP® – PĂTURĂ PENTRU COPII CU MOTIV PISTĂ DE CURSE
Adaugă un plus de confort și distracție călătoriilor celor mici. Cu un design inspirat de circuitele de curse și realizată dintr-un material moale și călduros, care conține 40% materiale reciclate, această pătură confortabilă se fixează în doar câteva secunde în punctele de prindere YouClip®. Creată să te însoțească în toate aventurile în familie.

06. MOTORIZĂRI

	mild hybrid-G 140
MOTOR	
Tip motor	3 cilindri în linie, Turbo Direct injection
Injecție	GDI (Benzină) / MPI (GPL)
Carburant	Benzină/ GPL/ mild hybrid 48V
Cilindree (cm^3)	1.199
Alezaj x Cursă	75,5 x 89,3
Număr de cilindri / supape	3 / 12
Normă de poluare	EURO6eBis
Transmisie	4X2
Putere maximă kw CEE / regim (tr/min)	103 @ 5.550
Cuplu maxim Nm CEE/ regim (tr/min)	240 @ 1.750
Filtru de particule	DA
CUTIE DE VITEZE	
Tip cutie de viteză	Manuală
Număr de rapoarte	6
PERFORMANȚE	
Cx	180 (GPL/Benzină)
Viteză maximă (km/h)	180 (GPL/Benzină)
0-100 km/h (s)	10,8 (GPL/Benzină)
1.000 m cu plecare de pe loc (s)	32,3 (GPL/Benzină)
SISTEM FRÂNARE	
Față: discuri ventilate (DV) / diametru (mm)	Φ 296x26
Spate: tamburi (T) / diametru (inch) / disc plin	Tambur (frână de parcare manuală) 9” eTambur (frână de parcare automată) 9”
PNEURI	
Dimensiuni omologate	215 / 60 R17 96 H Summer 215 / 55 R18 95 H Summer 215 / 55 R18 95 H 3PMSF 225 / 45 R19 92 V Summer
Roată de rezervă/ Kit de reparație	Kit de reparație
CONSUMURI ȘI EMISII (min/max)*	
Consum în ciclu mixt (l/100km) WLTP**	în curs de omologare, disponibil în curând
Emisii CO_2 în ciclu mixt (g/km) WLTP**	în curs de omologare, disponibil în curând
Tip omologare	WLTP
Capacitate rezervor (litri)	GPL : 51,2 / benzină: 50 L +/- 3%
DIRECȚIE	
Tip sistem direcție	Asistată electric
Diametru de bracaj între trotuare (m)	Stânga: 11,17 / Dreapta: 11,16
MASE (kg)	
Masă proprie vehicul (min-max) (la gol)	1.400/1.465
Masă total maxim autorizată (MTMA)	1.915
Masă totală rulantă (M.T.R.)	3.415
Sarcină utilă (min-max) - cu sofer 75 kg	450/515
Masă maximă remorcabilă cu sistem de frânare	1.500
Masă maximă remorcabilă fără sistem de frânare	735
Masă maximă încărcare plafon	80

* Consumul și emisiile declarate sunt determinate în urma unor teste efectuate în condițiile impuse de reglementările în vigoare la data omologării tipului de vehicul, în conformitate cu prevederile Regulamentului UE nr. 715/2007 cu modificările și completările ulterioare specifice (omologări conform ciclului WLTP). Consumul de carburant și emisiile de CO_2 ale unui vehicul depind nu doar de randamentul său energetic, ci și de comportamentul la volan al conducătorului auto și de alți factori (număr de opriri în trafic, viteza de deplasare, modul de schimbare a treptelor de viteze, starea drumului și a pneurilor etc.). **Date provizorii în curs de omologare.

06. MOTORIZĂRI

	hybrid 155	hybrid 150 4X4
MOTOR		
Tip motor	4 cilindri în linie - Natural aspirated	3 cilindri în linie - Turbo Direct injection
Injecție	GDI	Direct (Benzină)
Carburant	Benzină / hybrid	Benzină/electric mild hybrid 48 V
Cilindree (cm^3)	1.789	1.199
Alezaj x Cursă	78 x 93,783	75,5 x 89,3
Număr de cilindri / supape	4 / 16	3 / 12
Normă de poluare	EURO6eBis	EURO6eBis
Transmisie	4X2	4X4
Putere maximă kw CEE / regim (tr/min)	80 @ 5.300-5.750 ICE / 36 kW @ 4.000 EV (116 kW cumulat)	103 kW @ 4.500-6.000 tr/min ICE / 12,6 kW EV @ 5.050 (113 kW cumulat)
Cuplu maxim Nm CEE/ regim (tr/min)	172 @ 3.000-4.000 ICE / 205 @ 7.000 EV	230 Nm @ 1900- 4.000 ICE / 87 Nm @ 500 EV- necumulat
Filtru de particule	DA	
CUTIE DE VITEZE		
Tip cutie de viteză	Cutie automată	Cutie automată cu dublu ambreiaj
Număr de rapoarte	2+4	6
PERFORMANȚE		
Cx	0,29	0,31
Viteză maximă (km/h)	180	180
0-100 km/h (s)	9,5	9,6
1.000 m cu plecare de pe loc (s)	NC	32
SISTEM FRÂNARE		
Față: discuri ventilate (DV) / diametru (mm)	Φ 296x26	Φ 296x26
Spate: tamburi (T) / diametru (inch) / disc plin	eTambur (frână de parcare automată) 9''	Φ 280x9,6
PNEURI		
Dimensiuni omologate	215 / 60 R17 96 H Summer 215 / 55 R18 95 H Summer 215 / 55 R18 95 H 3PMSF 225 / 45 R19 92 V Summer	
Roată de rezervă/ Kit de reparație	Kit de reparație	
CONSUMURI ȘI EMISII (min/max)*		
Consum în ciclu mixt (l/100km) WLTP**	în curs de omologare, disponibil în curând	
Emisii CO_2 în ciclu mixt (g/km) WLTP**	în curs de omologare, disponibil în curând	
Tip omologare	WLTP	WLTP
Capacitate rezervor (litri)	50 L +/- 3%	50 L +/- 3%
DIRECȚIE		
Tip sistem direcție	Asistată electric	
Diametru de bracaj între trotuare (m)	Stânga: 11,17 / Dreapta: 11,16	11,35
MASE (kg)		
Masă proprie vehicul (min-max) (la gol)	1.404/1.457	1.448/1.494
Masă total maxim autorizată (MTMA)	1.905	1.945
Masă totală rulantă (M.T.R.)	3.205	3.445
Sarcină utilă (min-max) - cu sofer 75 kg	448/501	451/497
Masă maximă remorcabilă cu sistem de frânare	1.250	1.500
Masă maximă remorcabilă fără sistem de frânare	735	750
Masă maximă încărcare plafon	80	80

* Consumul și emisiile declarate sunt determinate în urma unor teste efectuate în condițiile impuse de reglementările în vigoare la data omologării tipului de vehicul, în conformitate cu prevederile Regulamentului UE nr. 715/2007 cu modificările și completările ulterioare specifice (omologări conform ciclului WLTP). Consumul de carburant și emisiile de CO_2 ale unui vehicul depind nu doar de randamentul său energetic, ci și de comportamentul la volan al conducătorului auto și de alți factori (număr de opriri în trafic, viteza de deplasare, modul de schimbare a treptelor de viteze, starea drumului și a pneurilor etc.). **Date provizorii în curs de omologare.

CONFIGUREAZĂ ȘI COMANDĂ

MENU ^

06. ECHIPAMENTE ȘI OPȚIUNI

	essential	expression	journey	extreme
DESIGN				
Culoare metalizată/ culoare mată specială (diferită de alb, Frost Green și Cosmic Blue)	○	○	○	○
Frost Green / Cosmic Blue	-	○	○	○
Plafon panoramic fix	-	-	○	•
CONFORT				
Heated pack: scaune față încălzite și volan încălzit	-	○	-	○
Cold pack 1: parbriz încălzit, scaune încălzite, volan încălzit	-	○	-	○
City Pack 1: mvcam + senzor acustici față+lateral, senzor unghi mort, proiectoare de ceață, occupant safety exit, Rear Automatic Emergency Braking	-	○	-	-
City pack 2: mvcam, senzori acustici față+lateral și senzor unghi mort	-	-	○	○
Techno Pack 1: card mâini libere, Media Nav Live +6 boxe și încarcare prin inducție	-	○	-	-
Techno Pack 2: Hayon cu acționare electrică și funcție hands-free + încărcare prin inducție	-	-	-	○
Jante aliaj semi-diamantate 19”, design Darsana	-	-	○	○
Pneuri all season (disponibile doar pentru jantele de 18”)	-	-	○	○
Brațară conectată	-	-	○	○

• : standard; ○ : opțional; - : indisponibil.

CONFIGUREAZĂ ȘI COMANDĂ

MENU ^

06. DIMENSIUNI

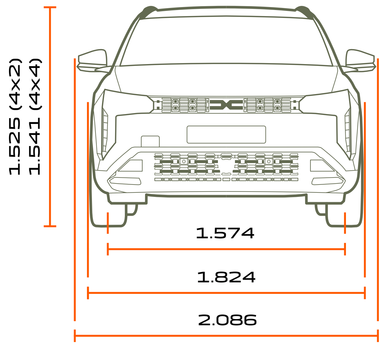

VEDERE DIN FAȚĂ

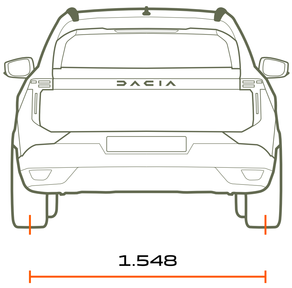

VEDERE DIN SPATE

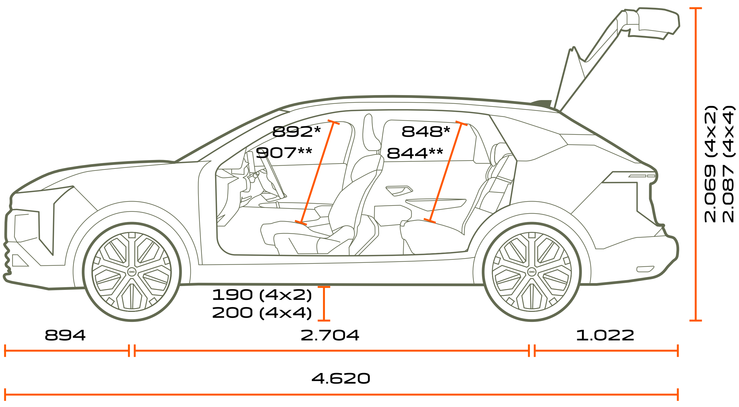

VEDERE DIN LATERAL

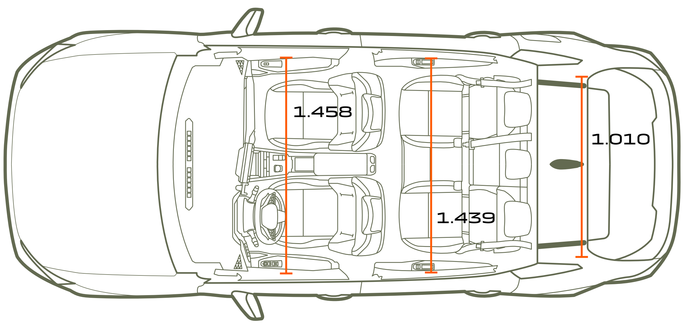

VEDERE DE SUS

* plafon normal. ** plafon panoramic.
Dimensiuni în mm.

VOLUM PORTBAGAJ
(ÎN DM3 - STANDARD VDA / LITRI)

Volum maxim al portbagajului sub polița portbagajului	522/602
Volum de încărcare maxim, bancheta spate rabatată	1.269/1.621

CONFIGUREAZĂ ȘI COMANDĂ

MENU ^

MENTENANȚĂ CONECTATĂ

ca să știi întotdeauna când mașina ta are nevoie de atenție

CE ESTE?

Un serviciu conectat care folosește datele transmise de vehicul pentru a-ți transmite notificări în timp real (pe mail, SMS sau în MyDacia) despre programul de întreținere, despre evenimentele de pe vehicul ori despre uzura prematură a anumitor elemente (frâne, baterii, pneuri).

CARE SUNT AVANTAJELE?

- **Simplitate**: îți oferă anticipat informații despre programul de întreținere;
- **Siguranță**: te notifică în timp real asupra eventualelor evenimente și îți recomandă acțiunile de urmat;
- **Eficiență**: știi în orice moment ce ai de făcut, ca să-ți poți planifica timpul.

CÂT COSTĂ?

Serviciul este gratuit timp de 8 ani din momentul achiziției vehiculului. După această perioadă, tu decizi dacă vrei să reînnoiești serviciul.

CUM POT BENEFICIA DE ACEST SERVICIU?

Anunță agentul Dacia că dorești acest serviciu și semnează Condițiile Generale de Utilizare, împreună cu bonul de comandă al vehiculului. Furnizează un număr de telefon și o adresă de mail pentru notificări.